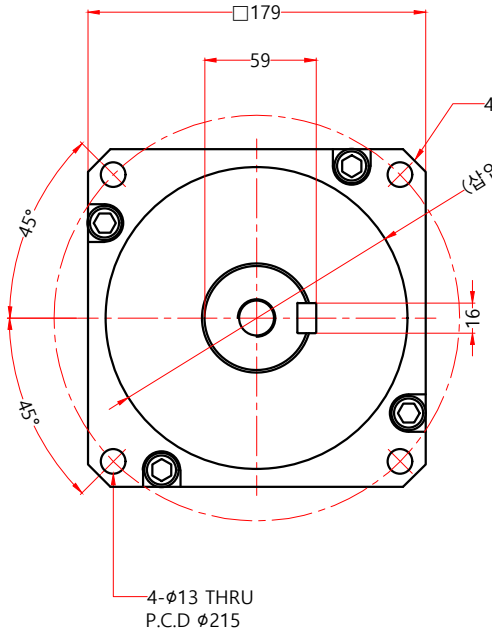

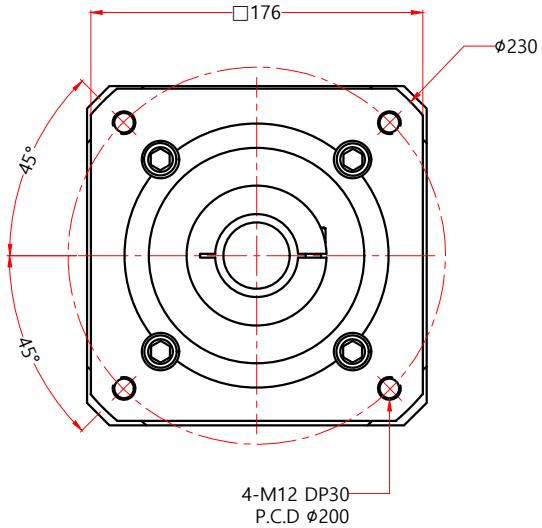

VIEW A

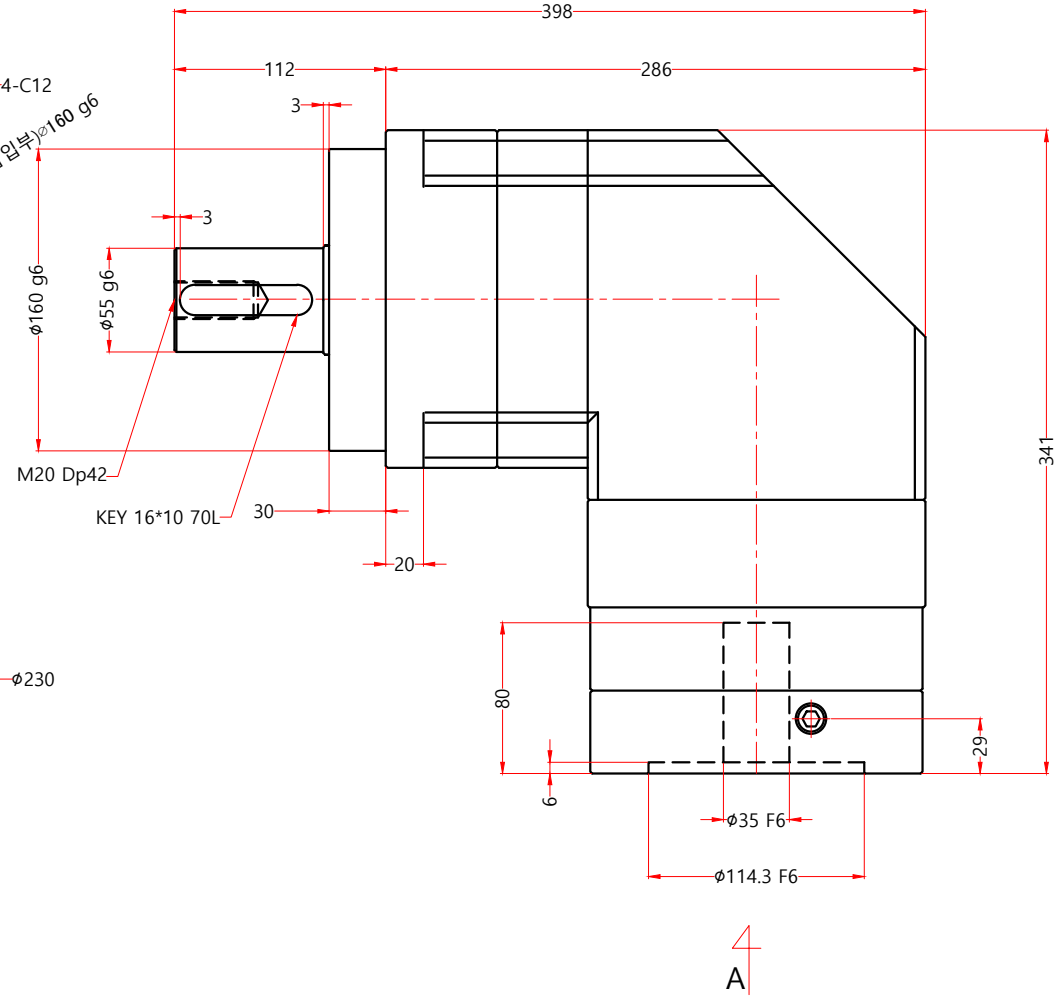

치수	상한공차 하한공차	상한치수 하한치수
FIT SIZE	ALLOWANCE	MAXIMUM MINIMUM
160g6	-0.014 -0.039	159.986 159.961
55g6	-0.010 -0.029	54.990 54.971
35F6	+0.041 +0.025	35.041 35.025
114.3F6	+0.058 +0.036	114.358 114.336

형 번 (MODEL)	감 속 비 율 (GEAR RATIO)	적용모터 (APPLICABLE MOTOR)	비 고 (REMARK)
PFR-180-0□□-35ECG-C	3:1 , 4:1 , 5:1 , 9:1 , 12:1 15:1 , 16:1 , 20:1 , 25:1 27:1 , 36:1 , 45:1 , 81:1	MITSUBISHI 2000~5000W	모터 사양에 따라 감속기 입력부 변경가능.

Fine Drive Systems Co., Ltd.