치수	상한공차 하한공차	상한치수 하한치수
FIT SIZE	ALLOWANCE	MAXIMUM MINIMUM
90g6	-0.012 -0.034	89.988 89.966
24g6	-0.007 -0.020	23.993 23.980
19F6	+0.033 +0.020	19.033 19.020
70F6	+0.049 +0.030	70.049 70.030

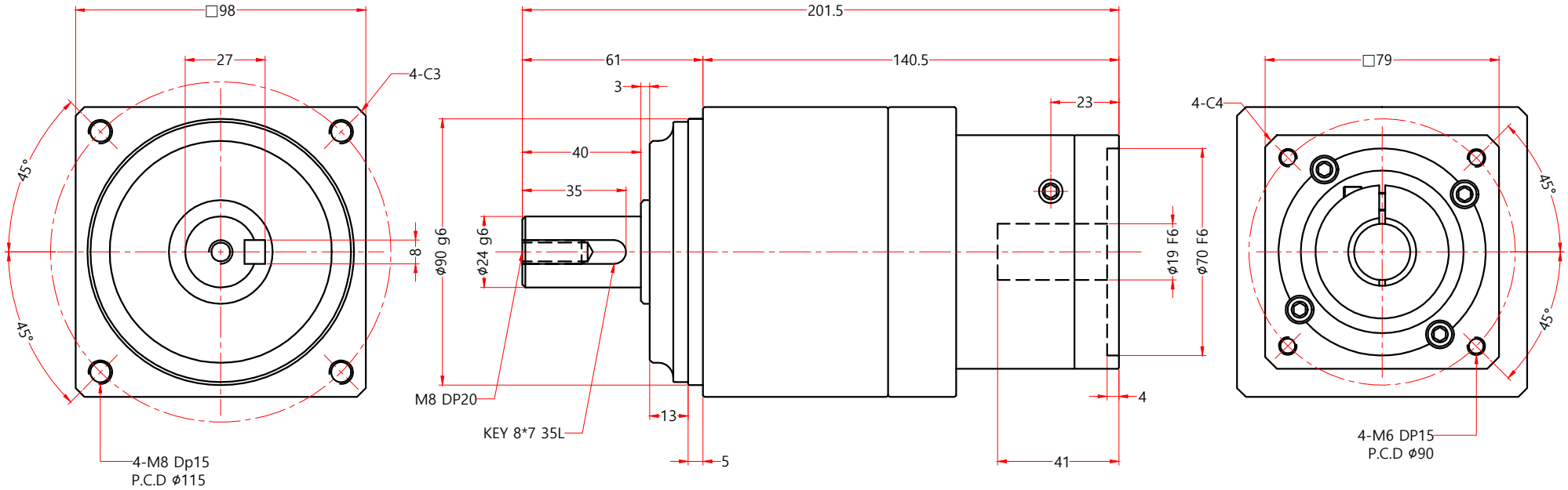

형 번 (MODEL)	감 속 비 율 (GEAR RATIO)	적용모터 (APPLICABLE MOTOR)	비 고 (REMARK)
PBS-100-0□□-19CBC-C	12:1 , 15:1 , 16:1 , 20:1 , 25:1 , 27:1 , 36:1 , 45:1 , 81:1	MITSUBISHI 750W	모터 사양에 따라 감속기 입력부 변경가능.

Fine Drive Systems Co., Ltd.