치수	상한공차 하한공차	상한치수 하한치수
FIT SIZE	ALLOWANCE	MAXIMUM MINIMUM
50g6	-0.009 -0.025	49.991 49.975
12g6	-0.006 -0.017	11.994 11.983
14F6	+0.027 +0.016	14.027 14.016
50F6	+0.041 +0.025	50.041 50.025

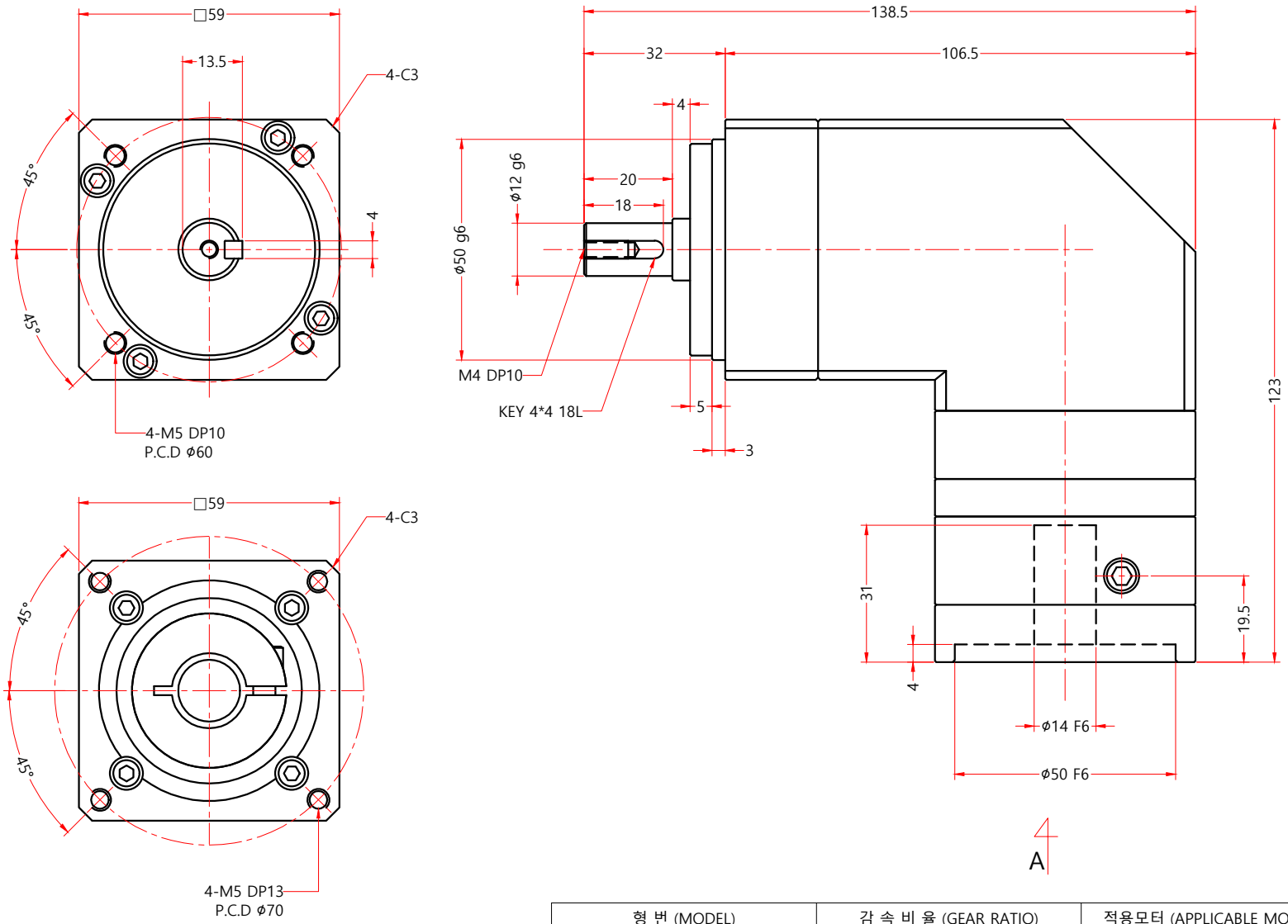

VIEW A

형 번 (MODEL)	감 속 비 율 (GEAR RATIO)	적용모터 (APPLICABLE MOTOR)	비 고 (REMARK)
PBR-060-0□0-14BBB-C	10:1 , 30:1 , 40:1 , 50:1 , 90:1	MITSUBISHI 200~400W	모터 사양에 따라 감속기 입력부 변경가능함.

Fine Drive Systems Co., Ltd.