치수	상한공차 하한공차	상한치수 하한치수
FIT SIZE	ALLOWANCE	MAXIMUM MINIMUM
50g6	-0.009 -0.025	49.991 49.975
16g6	-0.006 -0.017	15.994 15.983
8F6	+0.022 +0.013	8.022 8.013
30F6	+0.033 +0.020	30.033 30.020

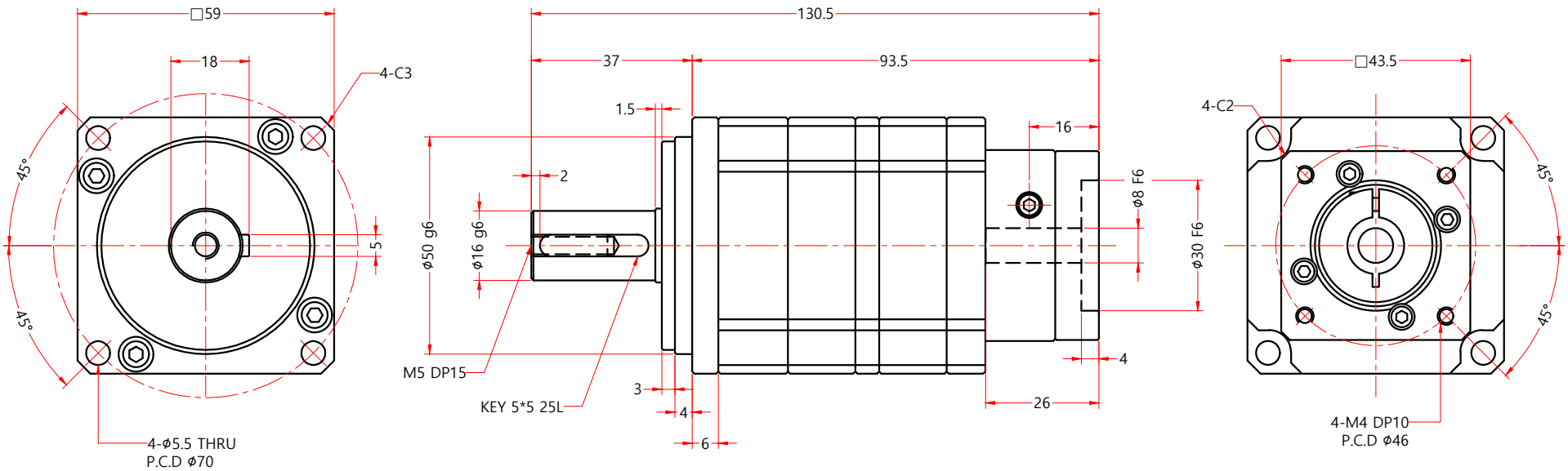

형 번 (MODEL)	감 속 비 율 (GEAR RATIO)	적용모터 (APPLICABLE MOTOR)	비 고 (REMARK)
PAS-60-100-8ABA-C	100:1	MITSUBISHI 50~100W	모터 사양에 따라 감속기 입력부 변경가능함.

Fine Drive Systems Co., Ltd.