치수	상한공차 하한공차	상한치수 하한치수
FIT SIZE	ALLOWANCE	MAXIMUM MINIMUM
180g6	-0.014 -0.039	179.986 179.961
75g6	-0.010 -0.029	74.990 74.971
55F6	+0.049 +0.030	55.049 55.030
200F6	+0.079 +0.050	200.079 200.050

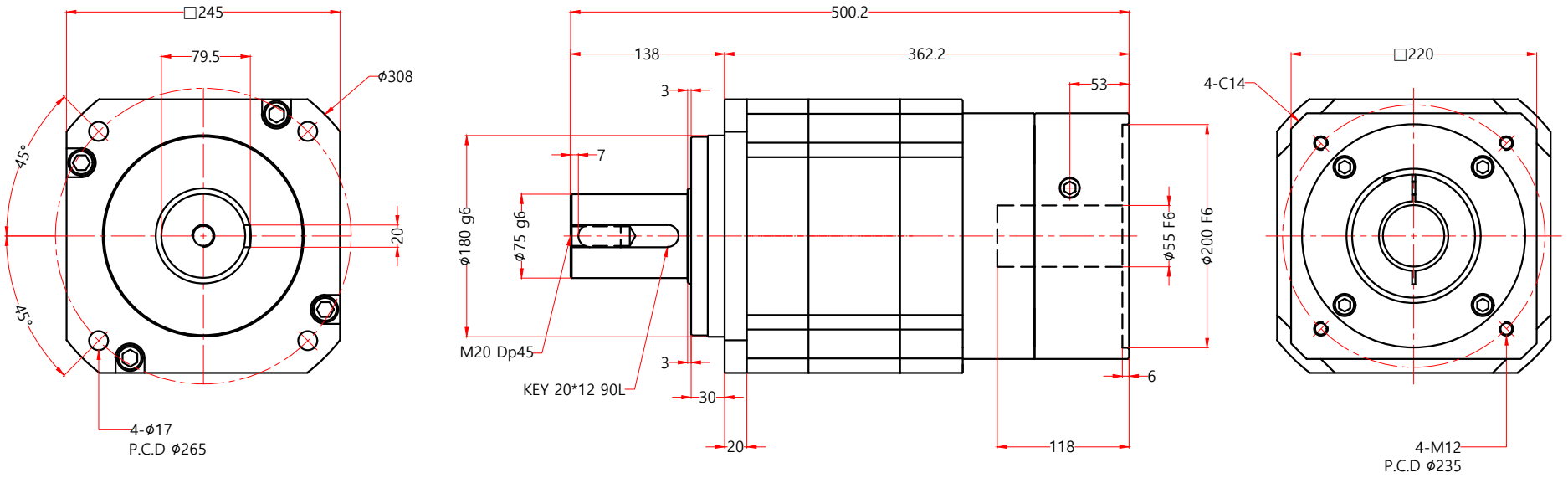

형 번 (MODEL)	감 속 비 율 (GEAR RATIO)	적용모터 (APPLICABLE MOTOR)	비 고 (REMARK)
PAS-245-0□□-55FAH-C	12:1 , 15:1 , 16:1 , 20:1 , 25:1 27:1 , 30:1 , 36:1 , 40:1 , 45:1 50:1 , 81:1 , 90:1 , 100:1	MITSUBISHI 5000W , 7000W	모터 사양에 따라 감속기 입력부 변경가능.

Fine Drive Systems Co., Ltd.