치수	상한공차 하한공차	상한치수 하한치수
FIT SIZE	ALLOWANCE	MAXIMUM MINIMUM
160g6	-0.014 -0.039	159.986 159.961
55g6	-0.010 -0.029	54.990 54.971
35F6	+0.041 +0.025	35.041 35.025
114.3F6	+0.058 +0.036	114.358 114.336

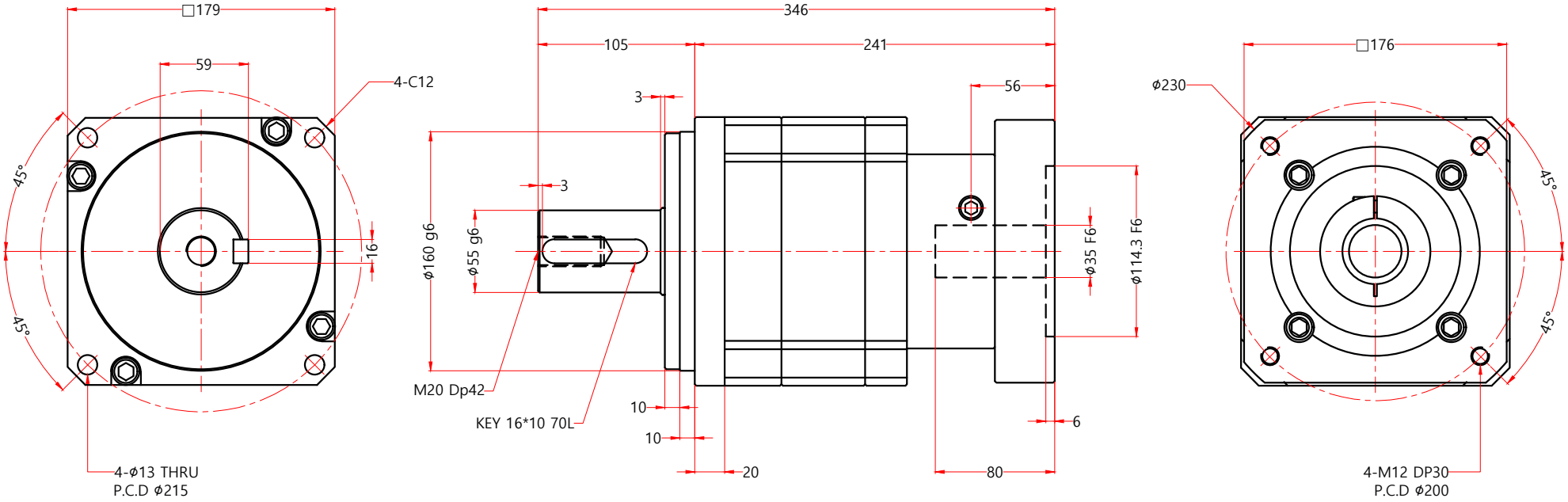

형 번 (MODEL)	감 속 비 율 (GEAR RATIO)	적용모터 (APPLICABLE MOTOR)	비 고 (REMARK)
PAS-180-0□0-35EAF-C	30:1 , 40:1 , 50:1 , 90:1	MITSUBISHI 2000~3000W	모터 사양에 따라 감속기 입력부 변경가능.

Fine Drive Systems Co., Ltd.