치수	상한공차 하한공차	상한치수 하한치수
FIT SIZE	ALLOWANCE	MAXIMUM MINIMUM
80g6	-0.010 -0.029	79.990 79.971
22g6	-0.007 -0.020	21.993 21.980
14F6	+0.027 +0.016	14.027 14.016
50F6	+0.041 +0.025	50.041 50.025

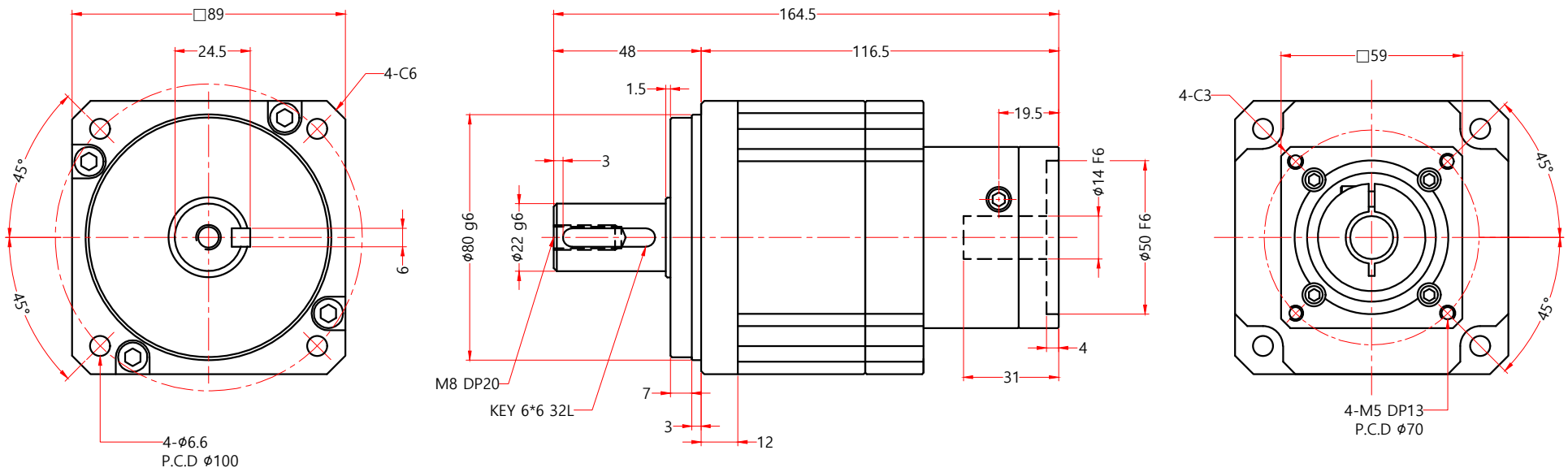

형 번 (MODEL)	감 속 비 율 (GEAR RATIO)	적용모터 (APPLICABLE MOTOR)	비 고 (REMARK)
PAS-090-0□□-14BBB-C	12:1 , 15:1 , 16:1 , 20:1 , 25:1 27:1 , 30:1 , 36:1 , 40:1 , 45:1 50:1 , 81:1 , 90:1 , 100:1	MITSUBISHI 200~400W	모터 사양에 따라 감속기 입력부 변경가능.

Fine Drive Systems Co., Ltd.